FLEXTER

02.06.2023

Турник настенный
DRAGO

Руководство по эксплуатации

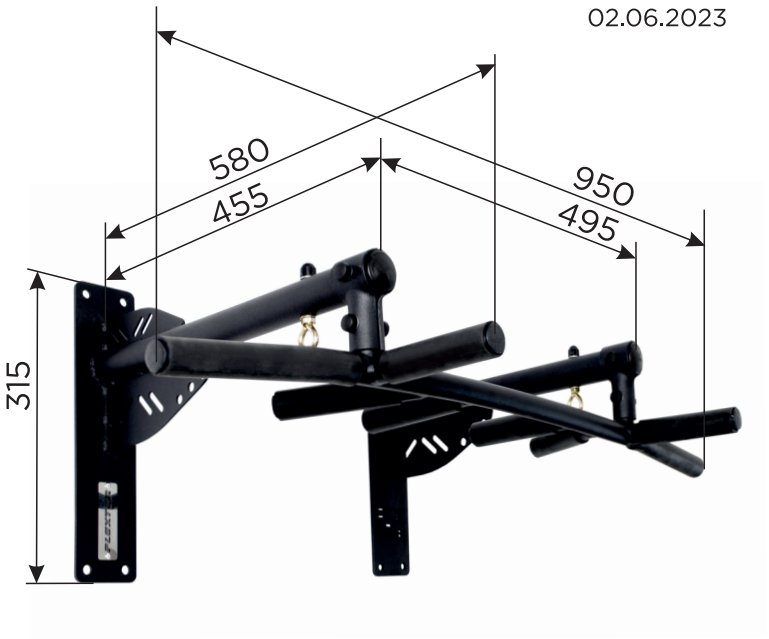

Ширина турника - 950 мм
Ширина между крепежами к стене - 495 мм
Высота турника - 315 мм
Глубина турника - 580 мм

Максимальная статическая нагрузка - 320 кг

Перед установкой турника

- Проверить список комплектующих по таблице, которая изображена в инструкции.
- Подготовить инструмент (стремянка; 2 рожковых ключа на 13. строительный уровень).
- Освободите место (в зависимости от габарита турника).
- Разметить на стене расположение отверстий под анкера, согласно схеме.
- Не выбрасывайте упаковочный материал до окончания сборки.

Правила хранения

До установки в рабочее положение хранить комплекс в упаковке производителя в сухих закрытых помещениях.

Сборка спорткомплекса

Турник (1) соединяем с крепежами к стене (2,3), фиксируя крепежом для перпендикулярного соединения труб (4) болтами и гайками (6,7). Далее фиксируем кольца с метрической резьбой (5).
Устанавливаем на ранее просверленные в стене отверстия, выравниваем конструкцию и протягиваем все узлы соединений, далее одеваем колпачки (9) на шляпки болтов и гаек.

ВНИМАНИЕ!!!

Данный турник устанавливается только к несущим стенам на анкерные болты или дюбель-гвозди в зависимости от структуры стены. Если стена бетонная, то крепить комплекс нужно анкерными болтами, если же кирпичная, то дюбелями.

Гарантия изготовителя

Изготовитель гарантирует соответствие изделия «Flexter» техническим требованиям при соблюдении покупателем правил сборки, эксплуатации и хранения.
Гарантийный срок эксплуатации изделия – 12 месяцев со дня продажи.
Гарантия не распространяется при нарушении правил сборки, эксплуатации и хранения, приведенных в данной инструкции по эксплуатации.

дата: _____ **продавец:** _____

FLEXTER

Турник настенный
DRAGO

Схема общей сборки

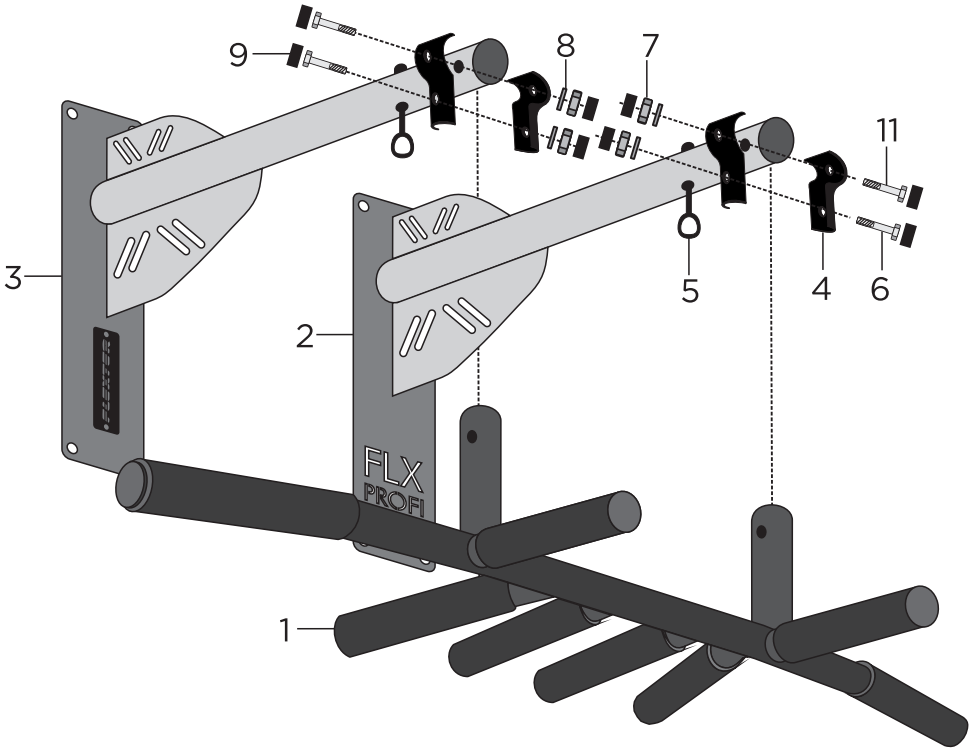

Комплектующие

№	ДЕТАЛЬ	КОЛ-ВО (шт., пар.)
1	Турник	**1**
2	Крепеж к стене flx	**1**
3	Крепеж к стене flexter	**1**
4	Крепеж для перпендикулярного соединения труб D-25 мм и D-38 мм	**4**
5	Кольцо с метрической резьбой *	**2**
6	Болт M8x40	**2**
7	Гайка M8	**4**
8	Шайба M8	**4**
9	Колпачок на болт, гайку M8	**16**
10	Анкер	**8**
11	Болт M8x55	**2**

* установлен на производстве

Расположение отверстий

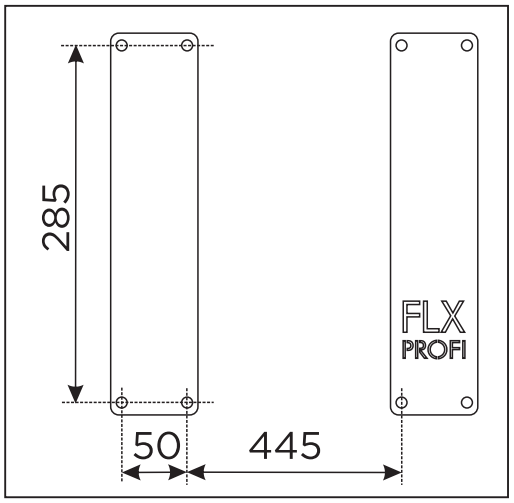

FLEXTER® Производитель имеет право вносить изменения в конструкцию данного турника.

Производитель ООО "ПРОДУКЦИЯ", ИНН 6683012578,
624042, Свердловская обл, Белоярский р-н, Большебрусянское с, Красных Партизан ул, дом № 21А, оф.1.
По вопросам оптовых продаж обращаться по тел.: 8 (800) 600 36 42