Общие инструкции

27.05.2019

1. Рекомендуемый макс. вес пользователя - 100 кг.

2. Не оставляйте детей без присмотра рядом с тренажером.

3. Данный тренажер разработан только для домашнего пользования.
   Не используйте тренажер в целях, не предусмотренных данным руководством.
   Не используйте сторонние аксессуары и запчасти.

4. Сборку данного тренажера необходимо производить, используя только предоставленные в комплекте детали, которые указаны в списке запчастей.

5. Регулярно и перед каждым применением проверяйте, что все крепления, винты, болты и гайки крепко затянуты.

6. Регулярно проверяйте все движущиеся части на износ и наличие повреждений.
   Если тренажёр неисправен, или нужна замена детали, **ПРЕКРАТИТЕ ЕГО ИСПОЛЬЗОВАТЬ И УСТРАНИТЕ НЕПОЛАДКУ.**
   Используйте только подлинные запасные части.

Техника безопасности

1. Одновременное использование тренажера двумя или более людьми не допустимо.

2. В случае если Вы испытываете головокружение, тошноту, боль или другие болезненные симптомы, немедленно прекратите тренировку.
   НЕЗАМЕДЛИТЕЛЬНО ОБРАТИТЕСЬ К ВРАЧУ!

3. Пользоваться тренажером следует на твердой, ровной поверхности.
   НЕ ИСПОЛЬЗУЙТЕ тренажер на открытом воздухе и около воды.

4. Держите руки подальше от соединительных частей тренажера при его складывании.

5. Надевайте соответствующую одежду во время использования тренажера.
   НЕ НАДЕВАЙТЕ свободную одежду, которая может застрять в механизме тренажера.
   Также необходимо надеть кеды или кроссовки.

6. Используйте тренажер только по назначению, как указано в данной инструкции.
   Не используйте дополнительных аксессуаров, не рекомендованных производителем.
7. **НЕ ОСТАВЛЯЙТЕ** острые предметы около тренажера.

8. Лицам с ограниченными возможностями здоровья и инвалидам следует использовать тренажер только под присмотром квалифицированно врача.

9. Перед каждой тренировкой проведите разминку.

10. Не используйте тренажер, если в его работе обнаружены неполадки.

ВНИМАНИЕ: перед использованием тренажера необходимо проконсультироваться с лечащим врачом. Внимательно прочитайте инструкции перед тренировкой. Производитель не несет ответственности за вред, нанесенный здоровью или имуществу в результате использования тренажера.

FLEXTER®

Скамья для пресса без ножки

ВЕГА

ИНСТРУКЦИЯ ПО ЭКСПЛУАТАЦИИ

Сборка и установка скамьи (см. схему сборки).

Откройте упаковку, достаньте скамью из упаковки, положите на чистую, ровную поверхность. Проверьте все детали по списку.

Сборку начните с соединения основной рамы (1) с верхней частью ножки (2), фиксируя детали болтами (7). Далее вместе с валиком (4) соедините нижнюю часть ножки (3) с основной рамой (1) фиксируя болтом (5) и барашком (10), затем прикрепите валик (4) к основной раме (1) болтом (6). Наденьте колпачки (8, 9).

ВНИМАНИЕ!!! У данной скамьи можно регулировать угол наклона от 20 до 35 при помощи нижней части ножки (3). Также по высоте регулируется валик, который крепиться к основной раме(1).

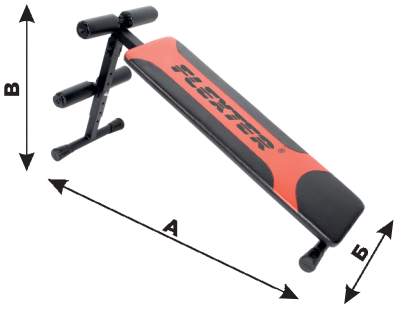

Технические характеристики

А). Ширина - 470 мм.
Б). Длина - 1315 мм.
В). Высота - 750 мм.
Максимальная нагрузка - 100 кг.

Комплектующие

№	ДЕТАЛЬ	КОЛ-ВО
1	Основная рама	1
2	Верхняя часть ножки	1
3	Нижняя часть ножки	1
4	Валик	2
5	Болт М8х80	1
6	Болт М8х70	1
7	Болт М10х60	2
8	Колпачок М8	2
9	Колпачок М10	4
10	Барашек М8	1
11	Шайба М8	3
12	Шайба М10	4
13	Гайка М10	2

Производитель ООО "ПРОДУКЦИЯ", ИНН 6683012578, 624042, Свердловская обл, Белоярский р-н, Большебрусянское с, Красных Партизан ул, дом № 21А, оф.1.

По вопросам оптовых продаж обращаться по тел.: 8 (800) 555 40 61
formula-sport.ru
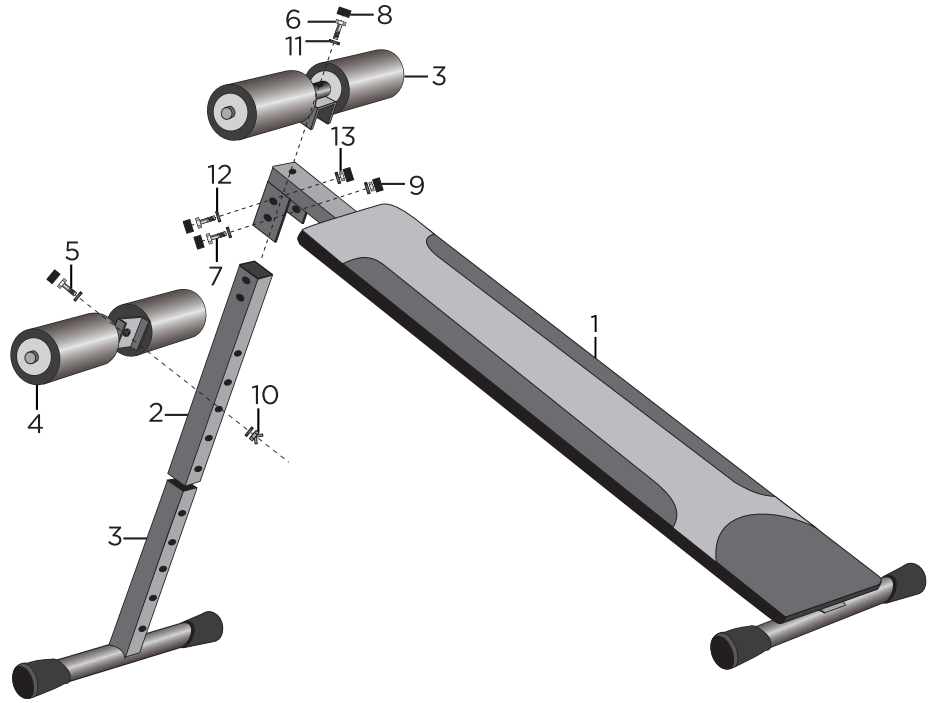
Схема сборки